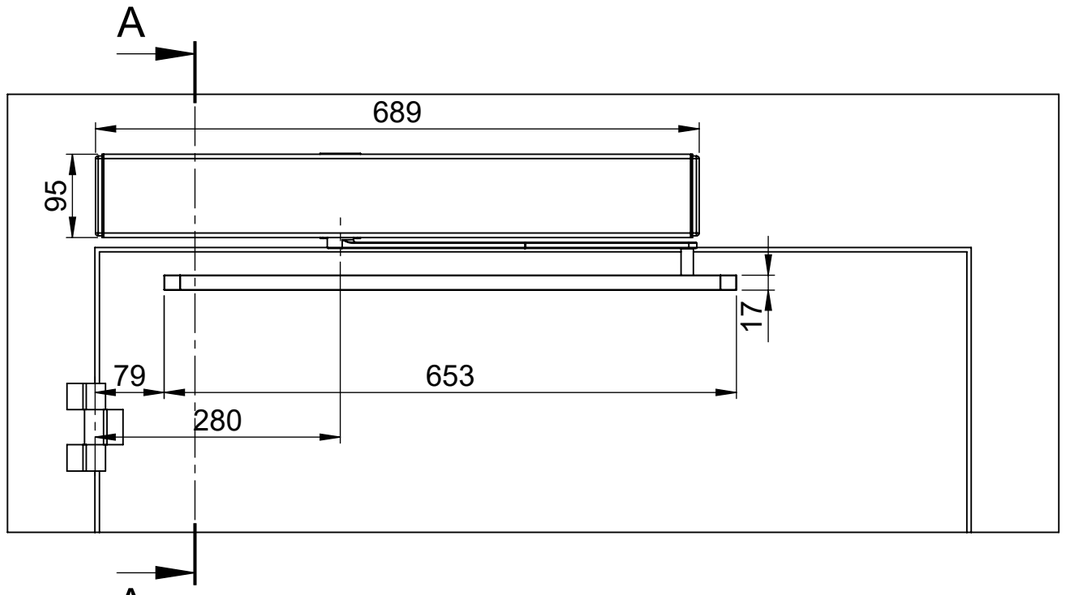

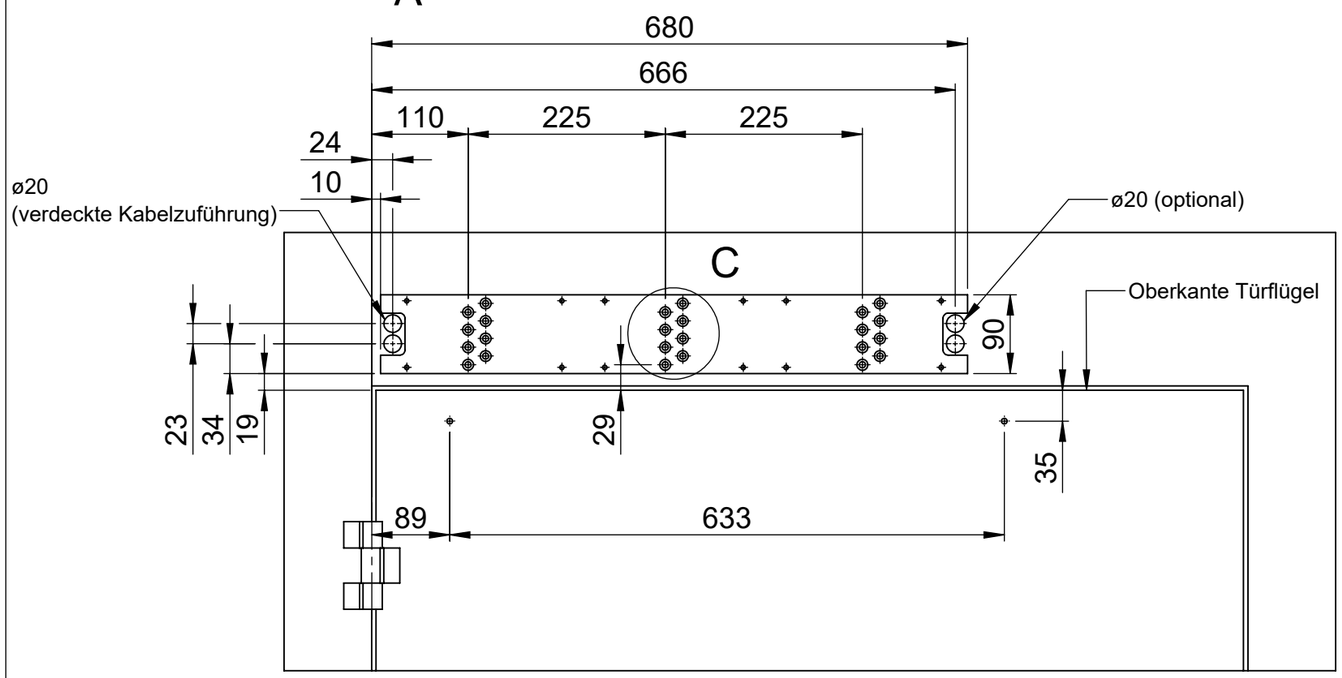

A-A

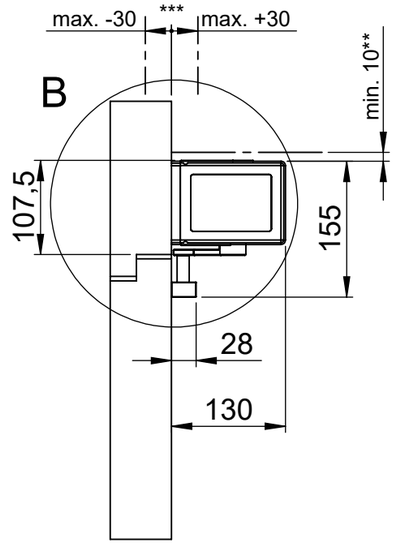

** Für ETS 64-R IRM Mindestabstand von 10mm zwischen Oberkante Abdeckung zu Unterkante Decke
*** Sturztiefe

B (1 : 5)

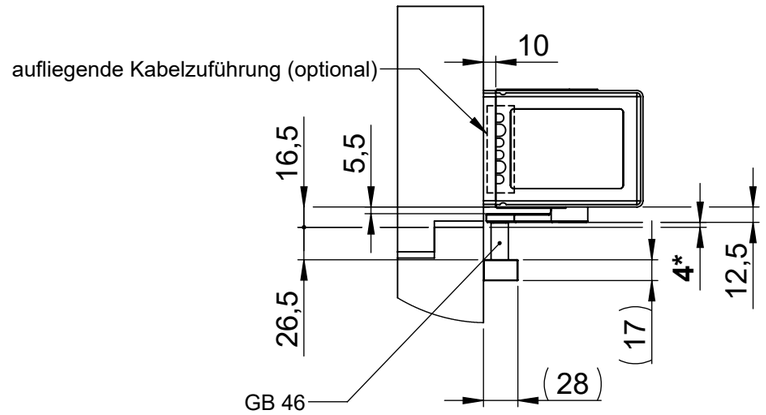

* Abstand Unterkante Hebel zu Oberkante Türflügel

C (1 : 5)

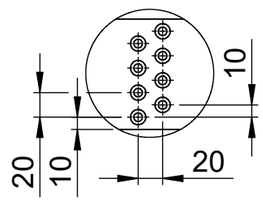

Bei Verwendung von Drehflügelantrieben an FS/RS Türen muss die technische Machbarkeit und die Zulassung durch den Türenhersteller/Systemgeber geprüft und freigegeben werden

Befestigungsmittel:

1. Montageplatte: Stahl/Alu-Tür: 6x M6 (Einnietmutter M6) ; Holztür: 6x Senkschraube ø6x60
2. Gleitschiene: Stahl/Alu-Tür: 2x M6 (Einnietmutter M6) ; Holztür 2x Senkschraube ø4x30

Technische Änderungen und Irrtümer vorbehalten. Aus dem Gebrauch der Zeichnung können keinerlei Ansprüche (inkl. Schadenersatzansprüche) erhoben und gegen ECO Schulte geltend gemacht werden. Die Zeichnung bleibt unser Eigentum. Sämtliche sich aus der Zeichnung ergebenden Ansprüche stehen ausschließlich ECO Schulte zu.

Technical changes and errors excepted. No claims (including compensation claims) may be raised against ECO Schulte by using of this drawing. The drawing remains the property of ECO Schulte. All claims resulting from this drawing are solely entitled to ECO Schulte.

Benennung: **ETS 64-R (GSZ - GB 46 - AV 0)** **Bandseite DIN Links**		**KATALOGZEICHNUNG** Ausführung:
Zeichnungsnummer: **D052-49347**	Index: **a**	DIN 6 T1 - Proj.methode 1
ECO Schulte GmbH & Co. KG Postfach 206 58682 Menden		Maßstab: 1:7
		Blatt / von 1 / 1 — Format A3