Draufsicht

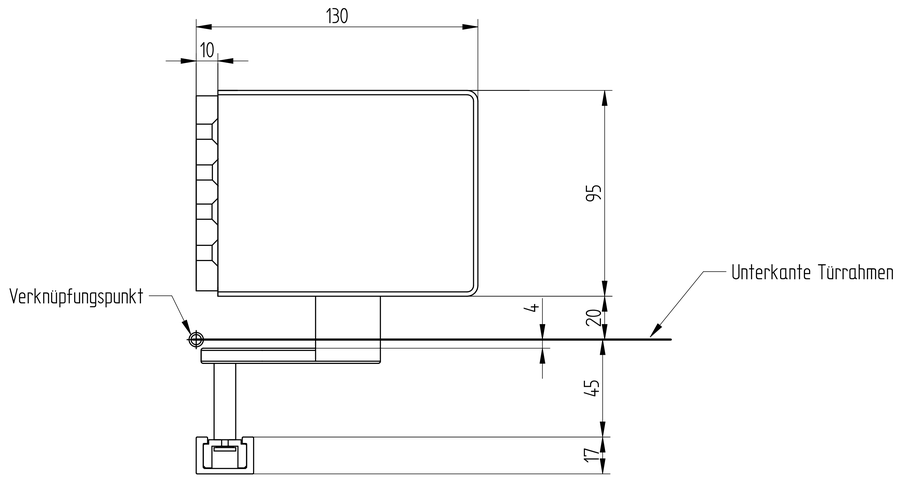

Bohrbild für Montageplatte und Gleitschiene

Bohrungen für M6 Senkschrauben

DIN rechts = wie abgebildet

DIN links = spiegelbildlich

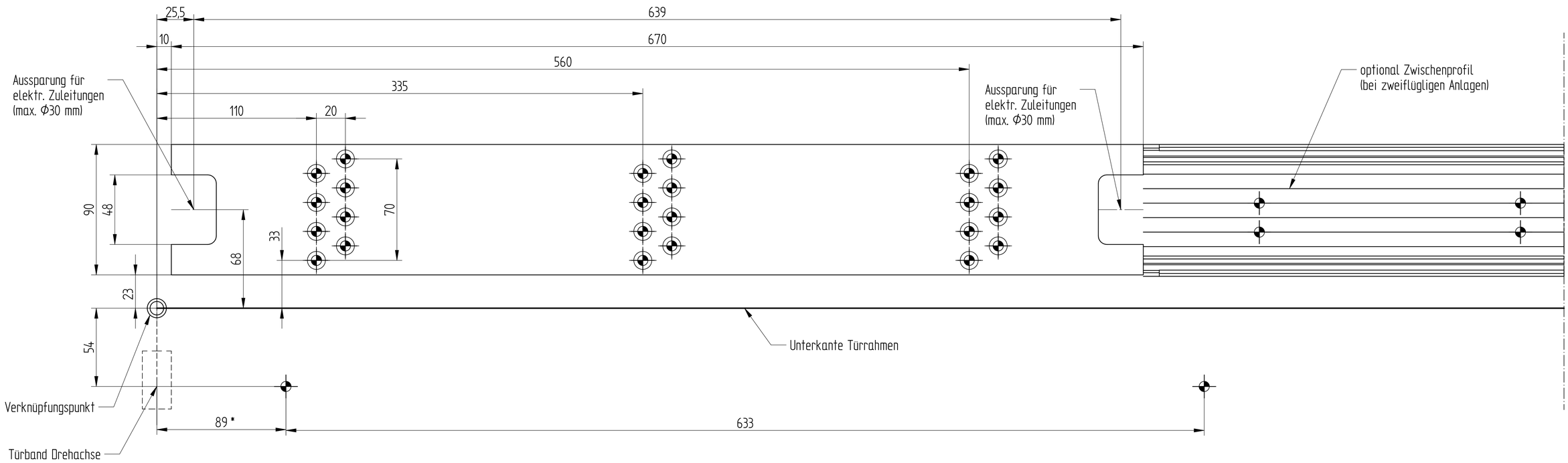

* gilt nur für Sturztiefe -30 ... 0
(Maße für andere Sturztiefen siehe Montageanleitung)

Zeichnung ETS 64-R GSD-620-DB RV-20 GB-46 DIN Rechts	Maßstab/Ausführung
Artikelnummer 64-R 44322	Index
ECO Schulte GmbH & Co. KG ECO	Blatt / von 1 / 1
	Format A0